STREETFIGHTER V4

Dimensioni

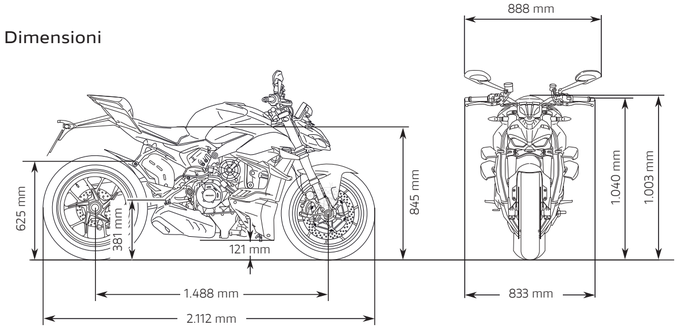

Curve di coppia / potenza

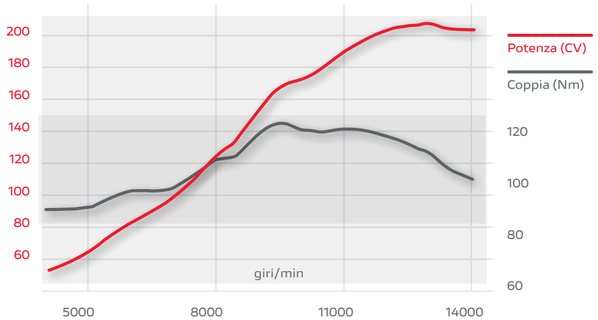

Motore	
Motore	Desmosedici Stradale V4 a 90°, albero motore controrotante, distribuzione Desmodromica 4 valvole per cilindro, raffreddamento a liquido
Cilindrata	1.103 cc
Alesaggio per corsa	81 x 53.5 mm
Compressione	14.0:1
Potenza	208 CV (153 kW) @ 13.000 giri/min
Coppia	12,5 kgm (123 Nm) @ 9.500 giri/min
Alimentazione	Iniezione elettronica. Due iniettori per cilindro. Corpi farfallati ellittici con comando full Ride-by-Wire.
Scarico	Lay-out 4-2-1-2. 4 sonde lambda e 2 catalizzatori

Trasmissione	
Cambio	6 marce con Ducati Quick Shift (DQS) up/down EVO 2
Trasmissione primaria	Ingranaggi a denti dritti; rapporto 1,80:1
Rapporti	1=38/14 2=36/17 3=33/19 4=32/21 5=30/22 6=30/24
Trasmissione secondaria	Catena; pignone Z=15; corona Z=42
Frizione	Multidisco in bagno d'olio con comando idraulico, sistema di asservimento ed antisaltellamento. Pompa auto-spurgante

Veicolo	
Telaio	"Front Frame" in lega di alluminio
Sospensione anteriore	Forcella Showa BPF a steli rovesciati in acciaio cromato da 43 mm, completamente regolabile
Ruota anteriore	In lega leggera a 5 razze 3.50" x 17"
Pneumatico anteriore	Pirelli Diablo Rosso Corsa II 120/70 ZR17
Sospensione posteriore	Ammortizzatore Sachs completamente regolabile. Forcellone monobraccio in alluminio
Ruota posteriore	In lega leggera a 5 razze 6.00" x 17"
Pneumatico posteriore	Pirelli Diablo Rosso Corsa II 200/60 ZR17
Escursione ruota (ant/ post)	120 mm - 130 mm
Freno anteriore	2 dischi semiflottanti da 330mm, pinze Brembo monoblocco Stylema® (M4.30) ad attacco radiale a 4 pistoncini. ABS Cornering EVO. Pompa auto spurgante
Freno posteriore	Disco da 245 mm, pinza a 2 pistoncini con ABS Cornering EVO
Strumentazione	Cruscotto digitale di ultima generazione con display TFT a colori da 5"

Dimensioni e pesi	
Peso a secco	180 kg
Peso in ordine di marcia	201 kg
Altezza sella	845 mm
Interasse	1.488 mm
Inclinazione cannotto	24,5°
Avancorsa	100 mm
Capacità serbatoio carburante	16 l
Numero posti	Biposto

Equipaggiamento di sicurezza

Riding Modes, Power Modes, ABS Cornering EVO, Ducati Traction Control (DTC) EVO, Ducati Wheelie Control (DWC) EVO, Ducati Slide Control (DSC), Engine Brake Control (EBC) EVO, Auto-apprendimento del rapporto finale

Equipaggiamento di serie

Ducati Power Launch (DPL), Ducati Quick Shift (DQS) up/down EVO 2, Proiettore full LED con Daytime Running Light (DRL), Ammortizzatore di sterzo Sachs, Selezione rapida dei controlli, Spegnimento automatico indicatori di direzione, Sella e pedane passeggero

Predisposizione

Ducati Data Analyser+ (DDA+) con modulo GPS, Ducati Lap Timer GPS (DLT GPS), Ducati Multimedia System (DMS*), Antifurto, Manopole riscaldate.

Garanzia	
Garanzia (mesi)	24 mesi chilometraggio illimitato
Manutenzione (km/mesi)	12.000 km/12 mesi
Controllo gioco valvole (km)	24.000 km (Desmo Service)

Consumi e Emissioni	
Standard	Euro 5
Consumi/ Emissioni	7,6 l/100km - CO2 178 g/km

DESMO SERVICE 24.000 KM

Indicazione del chilometraggio del primo Desmo Service, ovvero il tagliando durante il quale si effettua anche controllo ed eventuale regolazione del gioco valvole.

* Le specifiche e l'equipaggiamento della moto possono variare da mercato a mercato. Si prega di fare riferimento al proprio rivenditore locale per ulteriori informazioni.

STREETFIGHTER V4

	Streetfighter V4	Streetfighter V4 S	Streetfighter V4 SP
Sospensione anteriore	Forcella Showa BPF a steli rovesciati in acciaio cromato da 43 mm, completamente regolabile	Forcella Öhlins NIX30 a steli rovesciati da 43 mm con trattamento TiN degli steli, completamente regolabile. Freno idraulico in estensione e compressione gestito elettronicamente con modalità event-based a controllo Öhlins Smart EC 2.0	Forcella Öhlins NIX30 a steli rovesciati da 43 mm con trattamento TiN degli steli, completamente regolabile. Freno idraulico in estensione e compressione gestito elettronicamente con modalità event-based a controllo Öhlins Smart EC 2.0
Sospensione posteriore	Ammortizzatore Sachs completamente regolabile.	Ammortizzatore Ohlins TTX36 completamente regolabile. Freno idraulico in estensione e compressione gestito elettronicamente con modalità event-based a controllo Öhlins Smart EC 2.0.	Ammortizzatore Ohlins TTX36 completamente regolabile. Freno idraulico in estensione e compressione gestito elettronicamente con modalità event-based a controllo Öhlins Smart EC 2.0.
Ammortizzatore di sterzo	Sachs	Öhlins Smart EC 2.0	Öhlins Smart EC 2.0
Ruota anteriore	In lega leggera a 5 razze	Forgiata in lega di alluminio Marchesini a 3 razze	5 razze sdoppiate in carbonio
Ruota posteriore	In lega leggera a 5 razze	Forgiata in lega di alluminio Marchesini a 3 razze	5-razze sdoppiate in carbonio
Peso a secco	180 kg	178 kg	177 kg
Peso in ordine di marcia	201 kg	199 kg	196 kg

* L'immagine mostra lo Streetfighter V4 SP equipaggiato con coperchio frizione aperto, kit rimozione portatarga, copri foro specchietto retrovisore vietato l'uso su strade pubbliche.

1

2

3

1 Forcella Öhlins NIX30 event-based a controllo Öhlins Smart EC 2.0

2 Cerchio Marchesini forgiato in lega alluminio

3 Ammortizzatore Öhlins Smart EC TTX36

STREETFIGHTER V4 SP

Equipaggiamento Streetfighter V4 SP

Manubrio con impresso il numero progressivo della moto
Serbatoio in alluminio spazzolato a vista
Sella dedicata con logo “V4 SP”
Ali in fibra di carbonio
Parafango anteriore in fibra di carbonio
Frizione a secco STM-EVO SBK
Cerchi in fibra di carbonio a 5-razze sdoppiate*
Pinze freno anteriore Brembo Stylema R*
Pedane pilota regolabili in alluminio ricavato dal pieno con paratacchi in carbonio
Configurazione monoposto
Batteria agli ioni di litio
Cover frizione aperto in carbonio** (a corredo)
Cover rimozione porta targa** (a corredo)

L’immagine mostra lo Streetfighter V4 SP equipaggiato con coperchio frizione aperto, kit rimozione portatarga, copri foro specchietto retrovisore vietati alla circolazione su strade pubbliche.

* Le specifiche e l’equipaggiamento della moto possono variare da mercato a mercato. Si prega di fare riferimento al proprio rivenditore locale per ulteriori informazioni.
** Aprire il coperchio della frizione e rimuovere il kit portatarga sono destinati ai veicoli utilizzati solo in circuito chiuso. La circolazione su strade pubbliche è vietata dalla legge.